PERFIL ÓMEGA ABA REFORÇADA - STANDARD

ESPESSURAS
1,5 e 2 mm (espessura inferior a 1,5 mm sob consulta)

FURAÇÃO DISPONÍVEL
Oval 26 x 14
Redonda ø 10
Outras furações e diâmetros sob consulta.

COMPRIMENTO
Até 12 metros (outras medidas sob consulta)

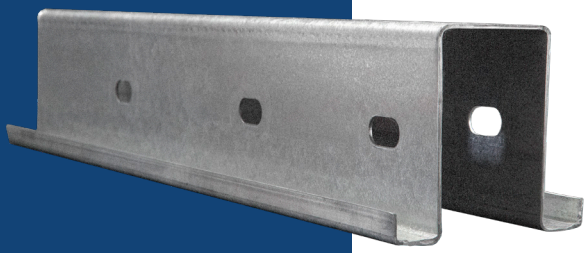

O perfil Ómega de aba reforçada configurado por duas paredes verticais é uma solução muito utilizada sobretudo nas coberturas de grandes vãos e/ou elevadas cargas, pois as abas duplas acrescentam ainda mais resistência estrutural assim como mais estabilidade mantendo a facilidade de aplicação, onde aparafusam na patilha previamente fixa no pórtico.
Produzido em aço estrutural de acordo com as especificações de cada projeto (S220 GD, S 280 GD, S 320 GD, S 350 GD) incluindo vários tipos de revestimento (Z200, Z 275, magnelis).
Este perfil é fabricado por perfilagem a frio, recorrendo a equipamento e tecnologia recente, pessoal especializado e controlo de acordo com as normas implementadas pela marcação CE.

distâncias e espessuras

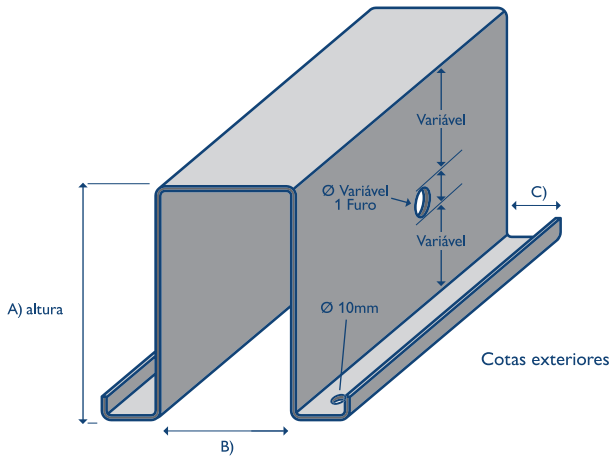

Perfil Ómega Aba Reforçada

PERFIL	Dimensões					Área	Peso	Centro Gravidade		Relação Y-Y			Relação Z-Z		
	A [cm]	B [cm]	C [cm]	D [cm]	e [cm]	[cm²]	[Kg/m]	Y_G [cm]	Z_G [cm]	I_Y [cm⁴]	W_Y [cm³]	i_Y [cm]	I_Z [cm⁴]	W_Z [cm³]	i_Z [cm]
70X1.5 D	7,00	6,00	2,50	1,00	0,150	3,828	3,005	5,350	3,466	28,023	7,929	2,706	38,679	7,230	3,179
100X1.5 D	10,00	6,00	2,50	1,00	0,150	4,728	3,712	5,350	4,948	65,689	13,003	3,727	46,380	8,669	3,132
120X1.5 D	12,00	6,00	2,50	1,00	0,150	5,328	4,183	5,350	5,940	102,369	16,891	4,383	51,515	9,629	3,109
130X1.5 D	13,00	6,00	2,50	1,00	0,150	5,628	4,418	5,350	6,436	124,630	18,987	4,706	54,082	10,109	3,100
150X1.5 D	15,00	6,00	2,50	1,00	0,150	6,228	4,889	5,350	7,430	177,743	23,480	5,342	59,217	11,069	3,084
170X1.5 D	17,00	6,00	2,50	1,00	0,150	6,828	5,360	5,350	8,425	243,312	28,375	5,969	64,351	12,028	3,070
70X2.0 D	7,00	6,00	2,50	1,00	0,200	5,006	3,929	5,300	3,486	35,878	10,210	2,677	49,096	9,263	3,132
100X2.0 D	10,00	6,00	2,50	1,00	0,200	6,206	4,871	5,300	4,972	84,724	16,851	3,695	59,192	11,168	3,089
120X2.0 D	12,00	6,00	2,50	1,00	0,200	7,006	5,499	5,300	5,966	132,467	21,952	4,348	65,923	12,438	3,068
130X2.0 D	13,00	6,00	2,50	1,00	0,200	7,406	5,813	5,300	6,463	161,492	24,704	4,670	69,288	13,073	3,059
150X2.0 D	15,00	6,00	2,50	1,00	0,200	8,206	6,441	5,300	7,458	230,851	30,609	5,304	76,019	14,343	3,044
170X2.0 D	17,00	6,00	2,50	1,00	0,200	9,006	7,069	5,300	8,454	316,621	37,050	5,930	82,749	15,613	3,031

* Outras medidas sob consulta.

